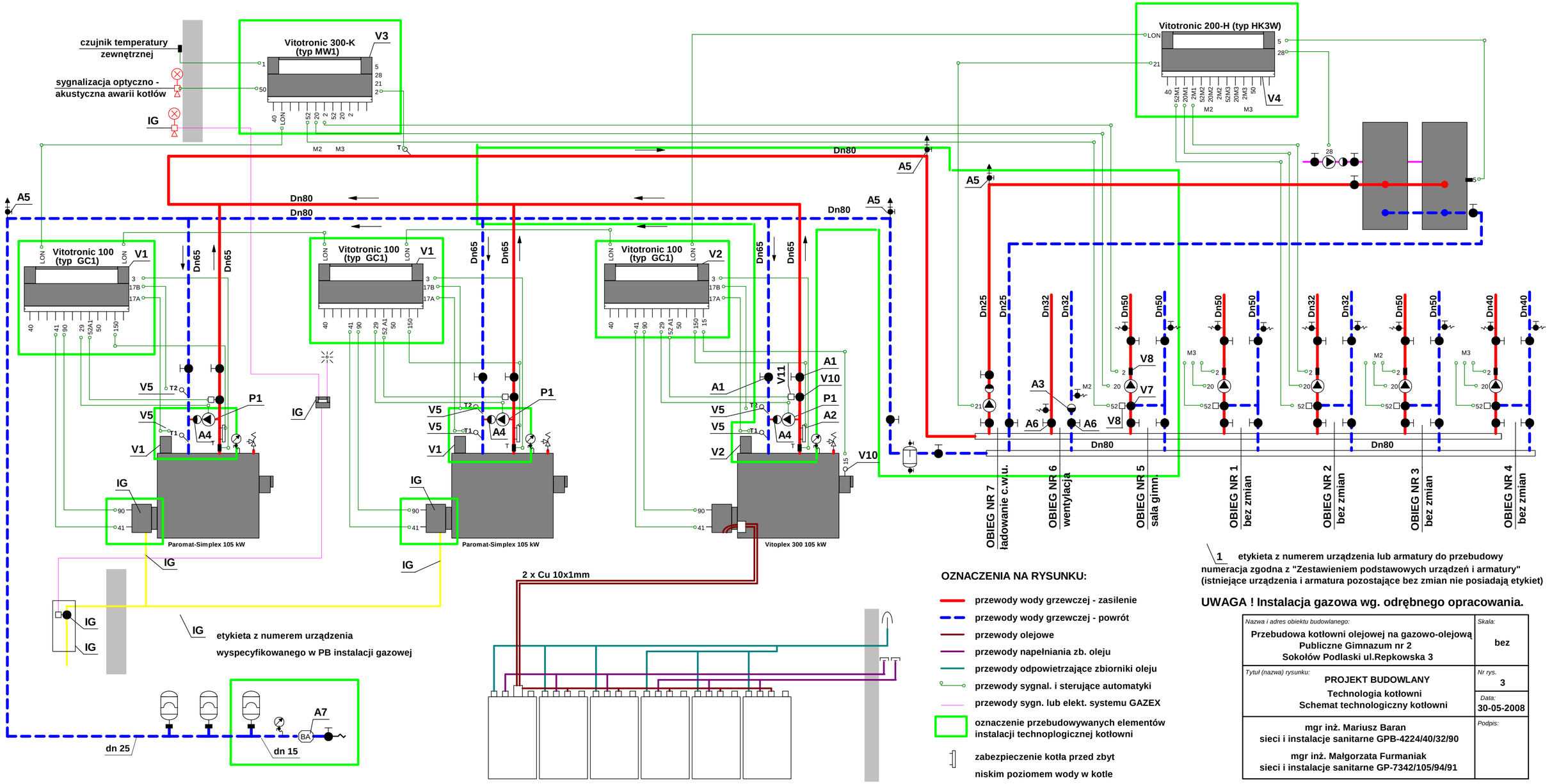

OZNACZENIA NA RYSUNKU:

- przewody wody grzewczej - zasilenie
- przewody wody grzewczej - powrót
- przewody olejowe
- przewody napełniania zb. oleju
- przewody odpowietrzające zbiorniki oleju
- przewody sygnal. i sterujące automatyki
- przewody sygn. lub elekt. systemu GAZEX
- oznaczenie przebudowywanych elementów instalacji technoplogicznej kotłowni
- zabezpieczenie kotła przed zbyt niskim poziomem wody w kotle

1 etykieta z numerem urządzenia lub armatury do przebudowy numeracja zgodna z "Zestawieniem podstawowych urządzeń i armatury" (istniejące urządzenia i armatura pozostające bez zmian nie posiadają etykiet)

UWAGA ! Instalacja gazowa wg. odrębnego opracowania.

Nazwa i adres obiektu budowlanego: Przebudowa kotłowni olejowej na gazowo-olejową Publiczne Gimnazum nr 2 Sokołów Podlaski ul.Repkowska 3	*Skala:* bez
Tytuł (nazwa) rysunku: PROJEKT BUDOWLANY Technologia kotłowni Schemat technologiczny kotłowni	*Nr rys.* 3 / *Data:* 30-05-2008
mgr inż. Mariusz Baran sieci i instalacje sanitarne GPB-4224/40/32/90 mgr inż. Małgorzata Furmaniak sieci i instalacje sanitarne GP-7342/105/94/91	*Podpis:*